GUN	GUN	5450	Punte a cannone e accessori

Consulter la fiche en ligne

PCA54500019

Canons de percage anti-vibrations D45

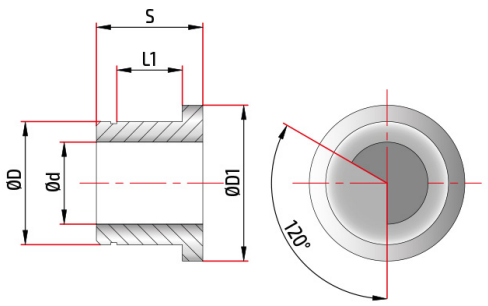

Détails

Diamètre de foret dp	7,30 - 7,59
Diamètre du tube d	7,00
Diamètre du canon de perçage D	45,00
Diamètre extérieur D1	50,00
Épaisseur S	26,0
Siège du roulement l1	16,00

Materiaux

Revêtements

Revêtements alternatifs

Cet outil est disponible en diamètres.

Respectez l'environnement, évitez d'imprimer ce document si cela n'est pas nécessaire.