GUN | GUN | 5200 | Punte a cannone e accessori

Consulter la fiche en ligne

PCA52000021

Canons de percage anti-vibrations D20

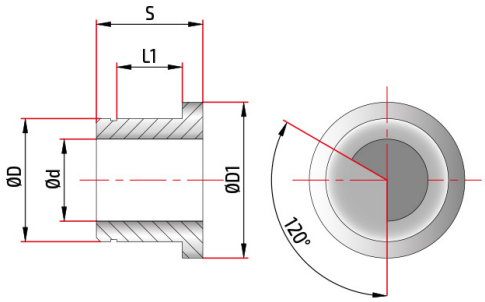

Détails

Diamètre de foret dp	5,25 - 5,49
Diamètre du tube d	5,00
Diamètre du canon de perçage D	20,00
Diamètre extérieur D1	26,00
Épaisseur S	20,0
Siège du roulement l1	12,00

Materiaux

Revêtements

Revêtements alternatifs

Cet outil est disponible en diamètres.

Respectez l'environnement, évitez d'imprimer ce document si cela n'est pas nécessaire.