GUN | GUN | 5451 | Punte a cannone e accessori

Besuchen Sie das online Datenblatt

GUN | 5451

Gummi verstärkt scwingungsdampfende buchsen D45

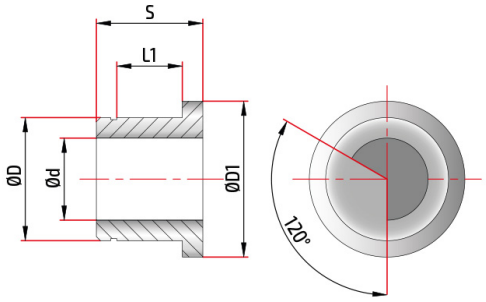

Werkstoffe	Beschichtungen

Articoli | 2 Seiten | Dieses Werkzeug ist verfügbar mit Durchmessern.

Bitte denken Sie an die Umwelt bevor Sie dieses Dokument ausdrucken.