GUN	GUN	5450	Punte a cannone e accessori

Besuchen Sie das online Datenblatt

PCA54500019

Gummi scwingungsdampfende buchsen D45

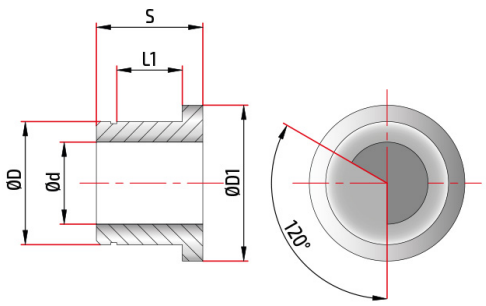

Details

Spitzendurchmesser dp	7,30 - 7,59
Rohrdurchmesser d	7,00
Hülsendurchmesser D	45,00
Außendurchmesser D1	50,00
Dicke S	26,0
Lagersitz l1	16,00

Werkstoffe

Beschichtungen

alternative

Beschichtungen

Dieses Werkzeug ist verfügbar mit Durchmessern.

Bitte denken Sie an die Umwelt bevor Sie dieses Dokument ausdrucken.